本製品は改良の為予告なしに変更する事があります。

IM−C26

部品、形材図他

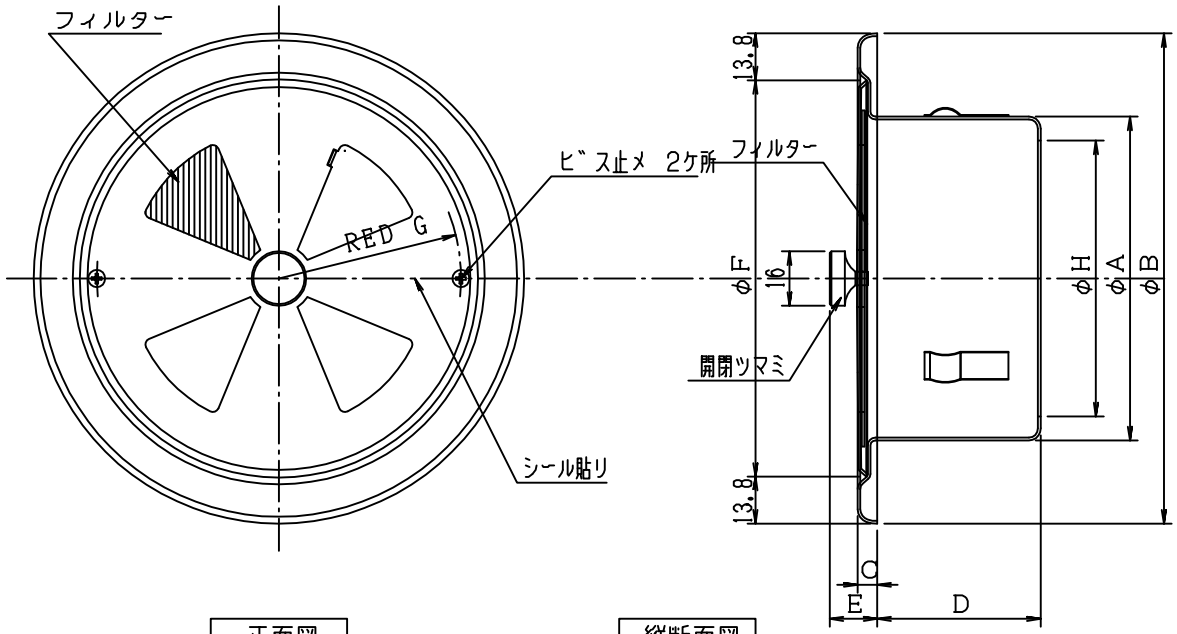

正面図　　縦断面図

ツメ（抜け止め金具）

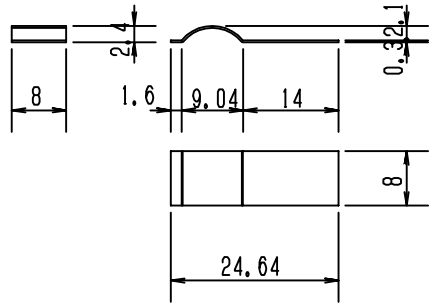

図面はIM−10RRAです。　　寸法　公差±1．5以下

品番＼サイズ	A	B	C	D	E	F	G	H	個装 寸法	個装 重量	個装 入数	外装 寸法	外装 重量	外装 入数	必要数	換気面積	圧力損失グラフ
IM-07RRA	70	110	5	43	13	90	41.5	50	W-xD-xH-	.07	1	W-xD-xH-	-			5.00	
IM-10RRA	95	145	6	48	16	117	53.5	81	W-xD-xH-	.10	1	W-xD-xH-	-			8.45	
IM-15RRA	145	205	8	53	17.5	161	78	125	W-xD-xH-	.15	1	W-xD-xH-	-			19.32	
IM-20RRA	195	255	8	65	17.5	215	104	165	W-xD-xH-	.20	1	W-xD-xH-	-			37.53	

部品名	部品番号	材質	規格	数	仕様
小ネジ	−	SUS-304	サベ M3x7	2	JIS B1122
リベット	−	A2117BRT	薄丸3	3	JIS B1215
フィルター	−	フィレドン	厚さ 3.0	1	粗塵用
ツマミ	−	A6063ST5	φ16 L=14	1	2Bアルマイト
ツメ	−	SUS-304 CSP1/2H	t=0.3	3	BA仕上げ
スライド板	−	↑	↑	1	↑
グリル	−	A5052PH34	↑	1	↑
本体	−	A5052PH	t=0.8	1	2Bアルマイト

図面NO.	部長	検図	設計	製図
IM−C26				高階

工事名	御承認印	年 月 日	設計監理	殿	図面名称 IM−RRA型 フィルター付 アルミ製アミ付丸型レジスター
図面内容 承認用図面			施工	殿	縮尺度 A4 1/2 ／ ／ 日付 平成6年 4月15日

アイエム株式会社