本製品は改良の為予告なしに変更する事があります。

IM−C25

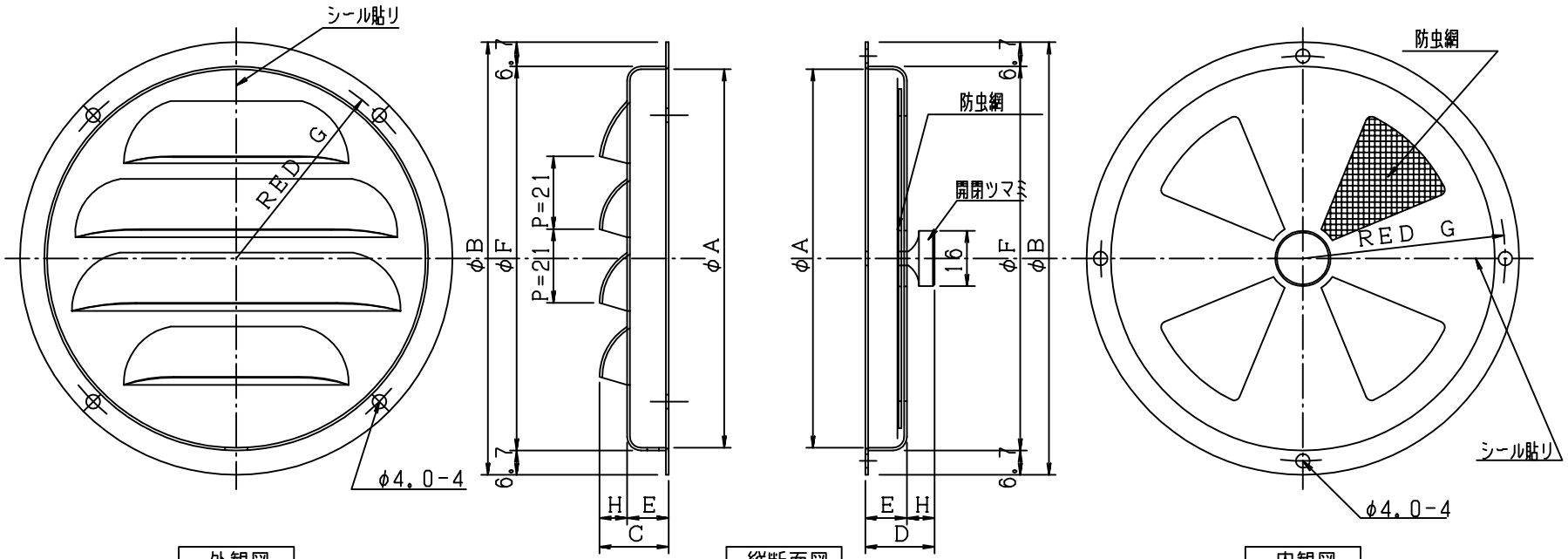

外観図　縦断面図　内観図

図面はIM−10CVです。

寸法公差±1.5以下

品番＼サイズ	A	B	C	D	E	F	G	H	個装 寸法	個装 重量	個装 入数	外装 寸法	外装 重量	外装 入数	必要数	換気面積
IM-10CV	110	125	20	20	12	111.6	58.5	8	W130xD130 xH25	.10	1	W-xD- xH-	-			13.82

圧力損失グラフ

部品名	部品番号	材質	規格	数	仕様
木ネジ	−	SUS-304	ナベ M3xL14	8	JIS B1122
ガラリ	−	A5052PH	t=0.8	1	2Bアルマイト
防虫網	−	SUS-304	#35 16メッシュ	1	生地
ツマミ	−	A6063ST5	φ16 L=14	1	生地
スライド板	−	A5052PH34	↑	1	↑
レジスター	−	A5052PH	t=0.8	1	2Bアルマイト

図面NO.	部長	検図	設計	製図
IM−C25				高階

工事名	御承認印	年 月 日	設計監理	殿	図面名称 IM−CV型 アルミ製 アミ付 丸型ガラリ・レジスター
図面内容 承認用図面			施工	殿	縮尺度 A4 3/5 ／ ／ 日付 平成9年 9月 6日

アイエム株式会社