本製品は改良の為予告なしに変更する事があります。

IM-D10SUS

横断面図

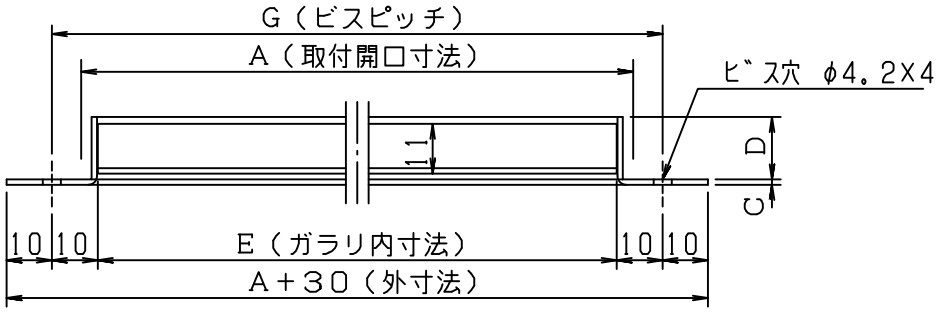


外観図

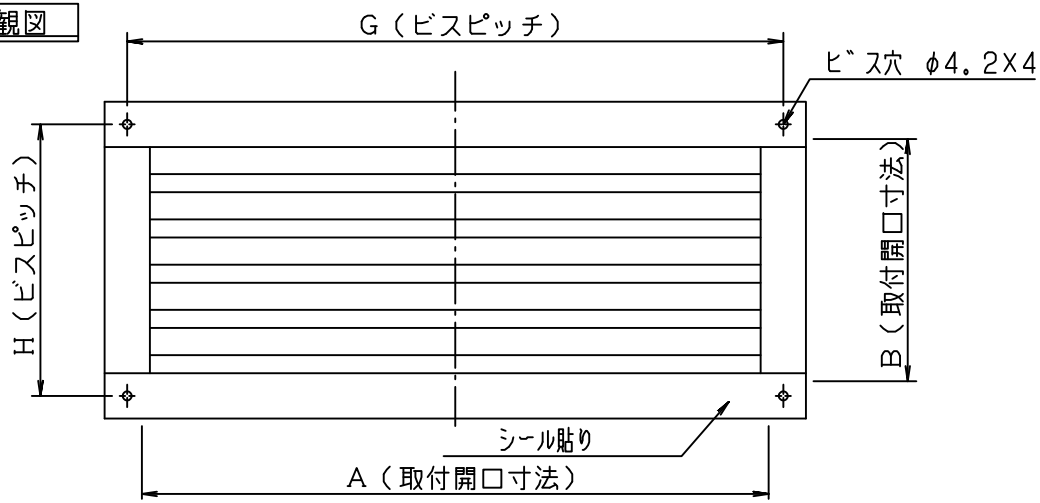


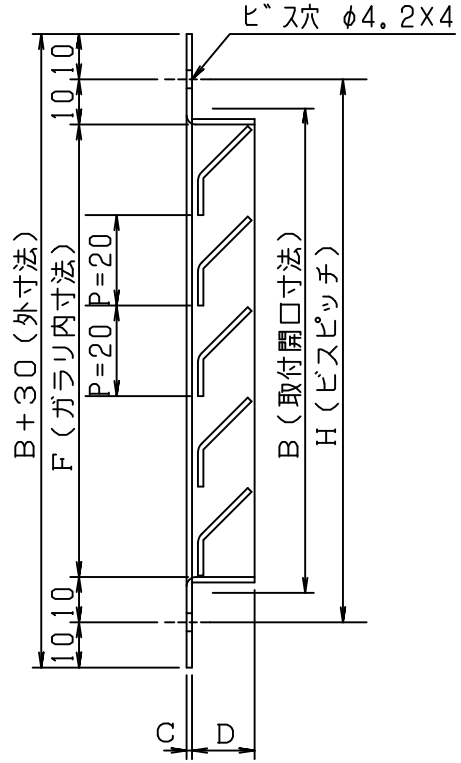


縦断面図

施工例－縦断面図

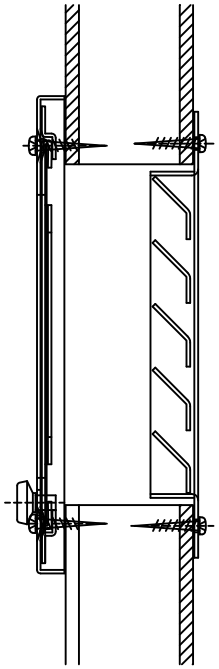

図面はＦＡ－ＳＵＳ　３０１２です。

寸法　公差±２．０以下

| 品番＼サイズ | A | B | C | D | E | F | G | H | 個装 寸法 | 個装 重量 | 個装 入数 | 外装 寸法 | 外装 重量 | 外装 入数 | 必要数 | 換気面積 |
|---|---|---|---|---|---|---|---|---|---|---|---|---|---|---|---|---|
| FA-SUS 3012 | 280 | 110 | 0.7 | 16 | 270 | 100 | 290 | 120 | W321xD211 xH22 | .20 | 1枚 | | | | | 75.60 |
| FA-SUS 4012 | 390 | 110 | 0.7 | 16 | 380 | 100 | 400 | 120 | W421xD271 xH22 | - | 1枚 | | | | | 106.40 |
| FA-SUS 4018 | 390 | 170 | 0.7 | 16 | 380 | 160 | 400 | 180 | W521xD331 xH22 | - | 1枚 | | | | | 186.20 |
| FA-SUS 6018 | 590 | 170 | 0.7 | 16 | 580 | 160 | 600 | 180 | W621xD396 xH22 | - | 1枚 | | | | | 284.20 |
| | | | | | | | | | | | | | | | 面積率 | 31.00% |

別寸法製作可能範囲

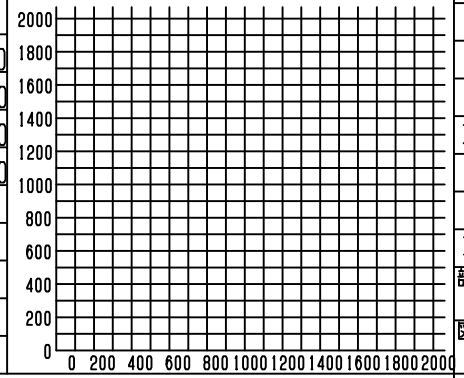


| | | | | | |
|---|---|---|---|---|---|
| 取付用ビス | － | SUS304 | ネジ 丸頭 M3.1x16 | 4 | JIS B1122 |
| 羽根材 | － | ↑ | ↑ | | ↑ |

| 部品名 | 部品番号 | 材質 | 規格 | 数 | 仕様 |
|---|---|---|---|---|---|
| 枠材 | － | SUS304 | t=0.7 | 4 | ヘアライン仕上げ |

| 図面 NO. | 部長 | 検図 | 設計 | 製図 |
|---|---|---|---|---|
| IM-D10SUS | | | | ＊＊ |

| | | | |
|---|---|---|---|
| 工事名 | 御承認印　年 月 日 | 設計監理　殿 | 図面名称　ＩＭ－ＦＡ－ＳＵＳ型　ステンガラリ |
| 図面内容　承認用図面 | | 施工　殿 | 縮尺度 A4　外観図 3/10　断面図 3/5　施工例 17/40　日付 平成２９年７月１２日 |

アイエム株式会社