■IM一角型CD

◇キャッチダンパー　逆流防止用

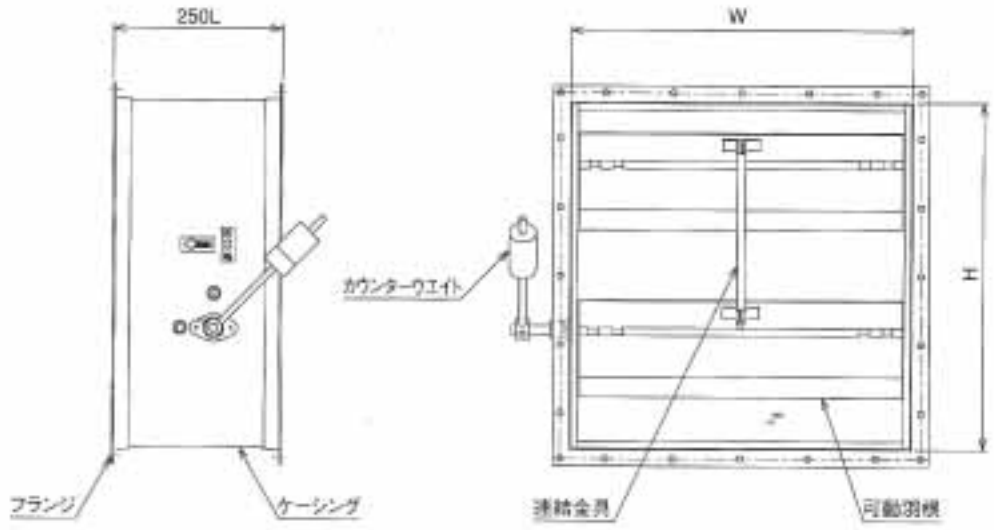

■IM一角型VD

◇風量調節ダンパー

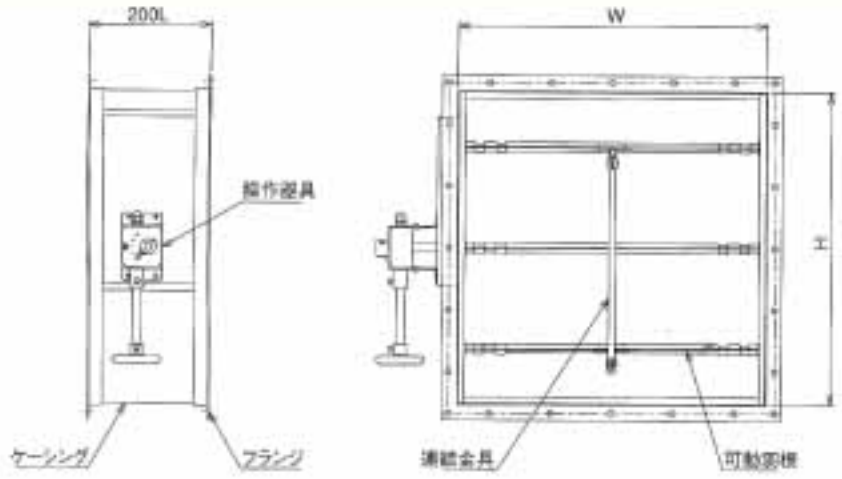

■IM一角型FD

◇防火ダンパー

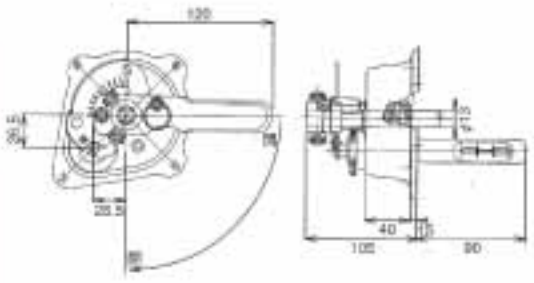

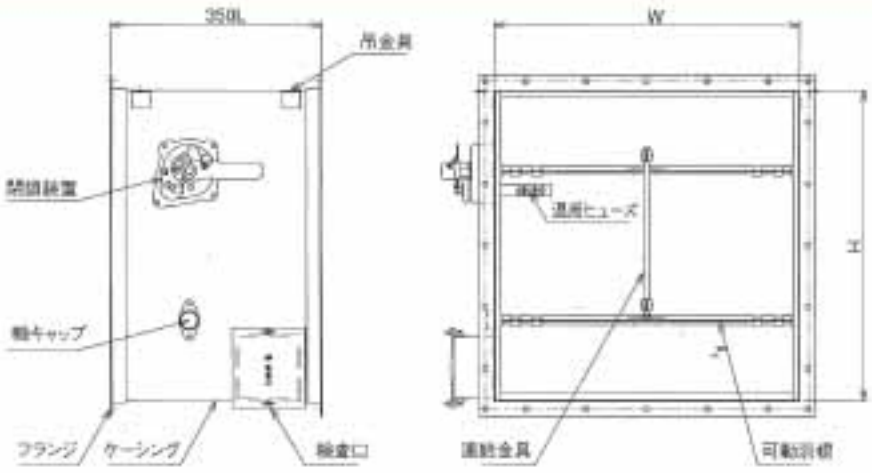

■IM一角型SED
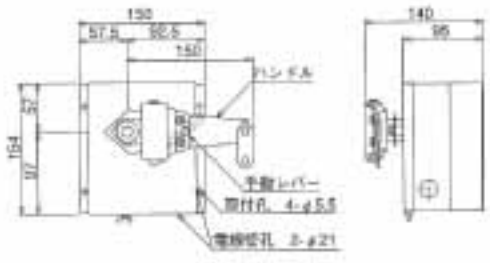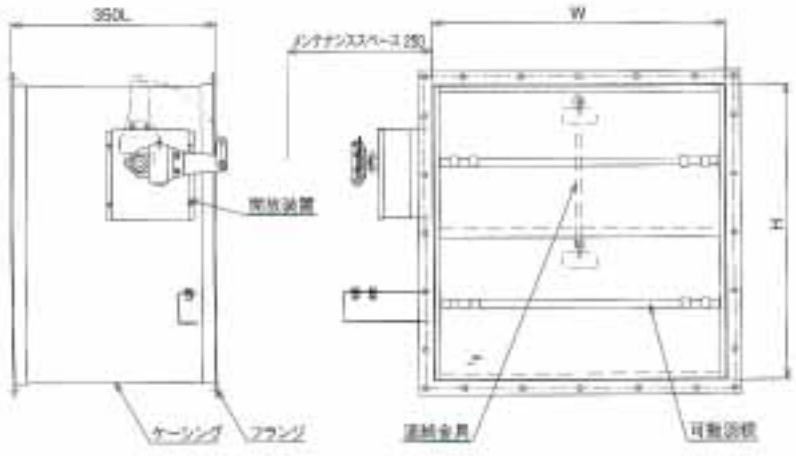
◇排煙ダンパー（手動復帰式）